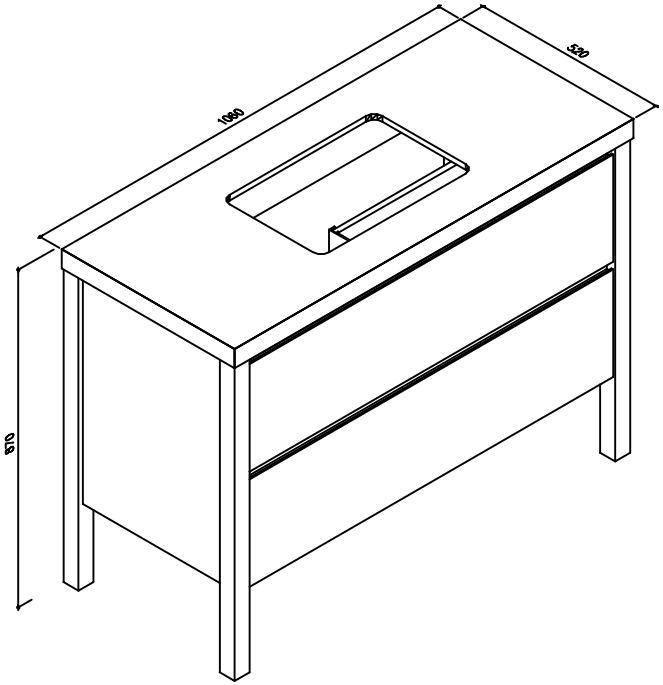
1060
540
610

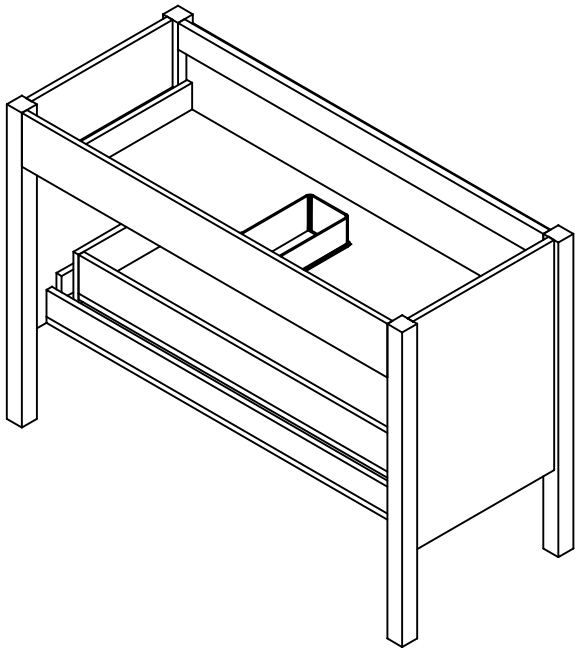

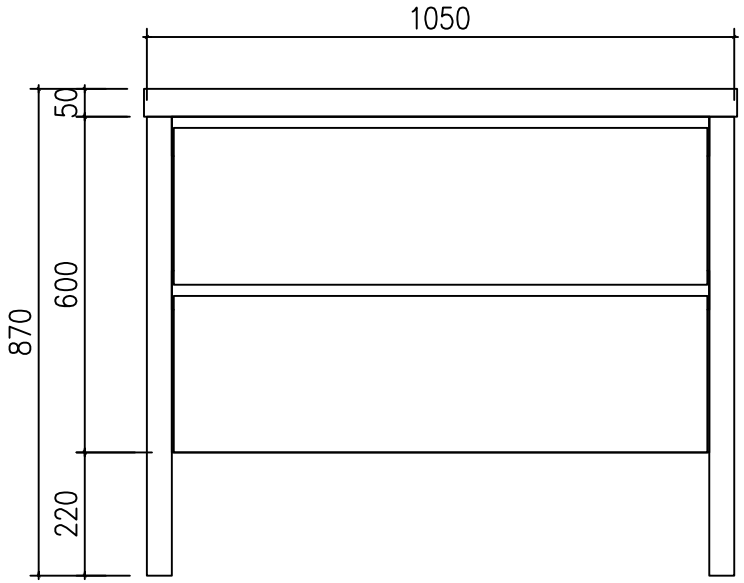
1050
50
600
870
220

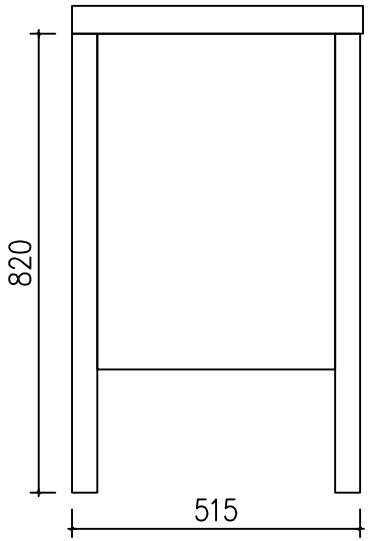
820
515

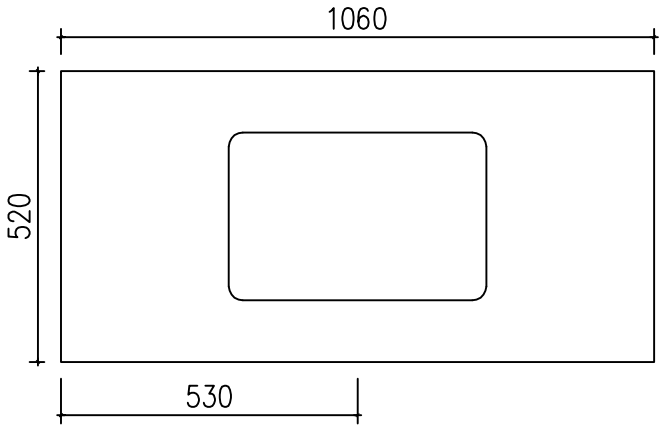
1060
520
530

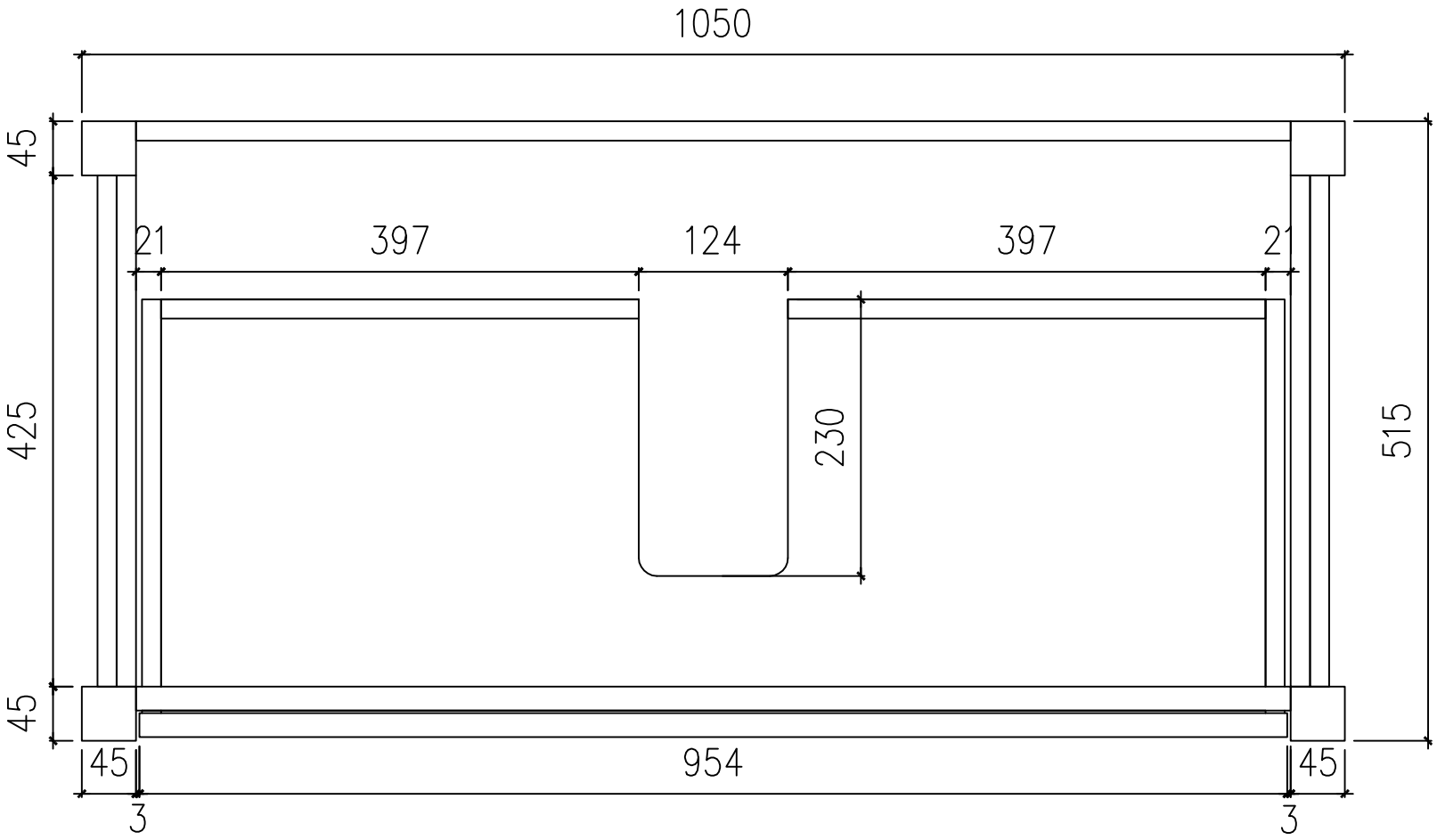
1050
45
21
397
124
397
21
425
230
515
45
45
954
45
3
3

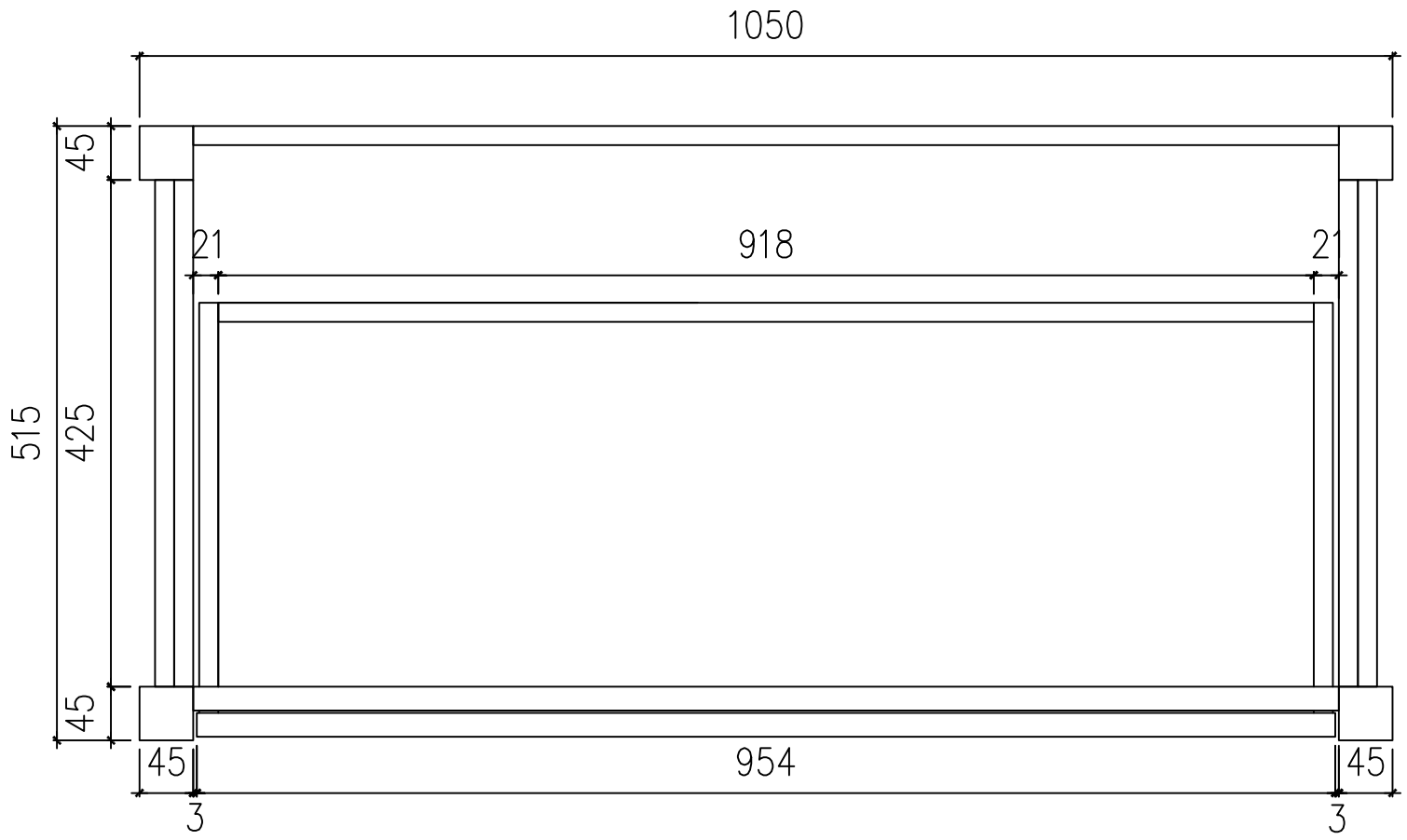
1050
45
21
918
21
515
425
45
45
954
45
3
3

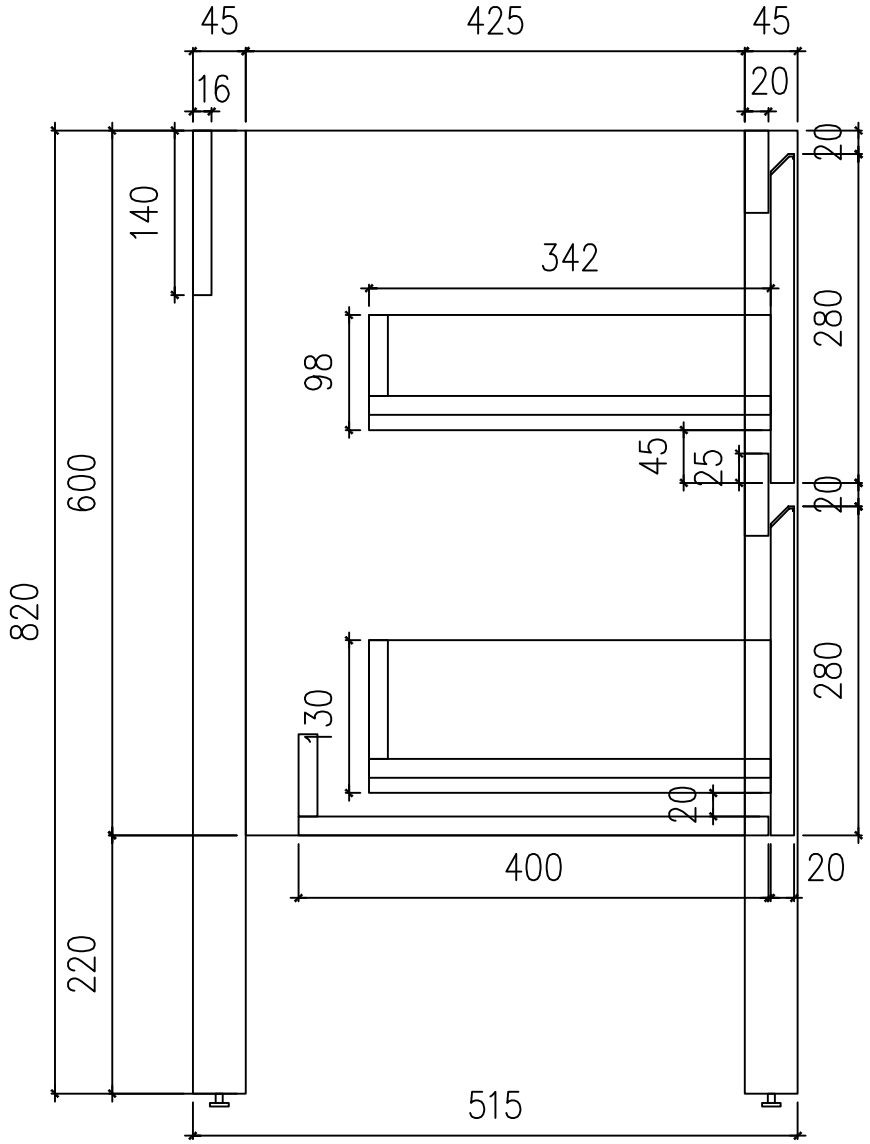
45
425
45
16
20
20
140
342
280
98
45
25
20
600
820
280
130
20
400
20
220
515